# MD STAR GRUP

MARKA : DLED

MODEL: 60X60 LED ARMATÜR

SERİ NO : DLED-SU2025-0001

220 / 230VAC-mac80w

50Hz - IP 44

**GENEL GÜVENLİK BİLGİLERİ**

1. Ana şebeke bağlantısı, IEE elektrik tesisatı yönetmeliklerine uygun olarak kalifiye bir elektrikçi tarafından yapılmalıdır.
2. Bu ünite TOPRAKLANMALIDIR.
3. Ünitenin belirtilen voltaj ve frekans gereksinimlerinin mevcut şebeke beslemesiyle uyumlu olduğundan emin olun.
4. Reflektörlerin ve lenslerin temizliği, temiz, yumuşak ve tüy bırakmayan bezler ile anti-statik temizleme sıvısı kullanılarak yapılmalıdır.
5. DALI kontrol kabloları çift yalıtımlı olmalı ve besleme kablosuyla eşdeğer bir derecelendirmeye sahip olmalıdır.
6. Bu armatürün içinde bulunan ışık kaynağı yalnızca üretici, yetkili servisi veya benzer nitelikte bir kişi tarafından değiştirilebilir.
7. Montajı yapan kişi, belirtilen tavan sisteminin yapısının ve konstrüksiyonunun armatür entegrasyonu için uygun olduğunu ve taşıma kapasitesinin yeterli olduğunu sağlamalıdır. Bu durum göz önünde bulundurularak ek bir askı sistemi gerekebilir.
8. Kullanım talimatını okuyunuz.

DLED
Daylight Enviromental LED

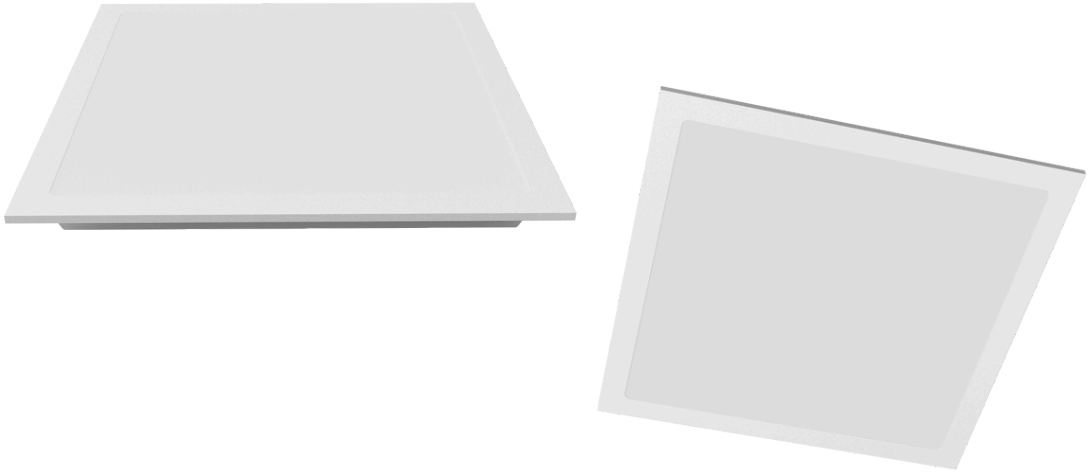

- DLED (Gün ışığı ortam temizleyicisi) 30 cm mesafede S.aureus, E.hirae, E.coli'ye 300 dakikada %99,999 (≥5 log) ve P.aeruginosa'ya 270 dakikada %99,999 (≥5 log) oranında etkilidir.
- Ürün normal oda yükseklik ölçülerinde ki mesafelerde kurulumu uygundur.

Bu ürün çocuklar için uygun değildir, güvenlik amacıyla çocukların erişemeyeceği bir yerde saklayınız.

Doğrudan çıplak gözle bakmayınız, göz sağlığınızı korumak için dikkatli kullanınız.

**İmal Tarihi**:

**Seri no**: DLED-SU2025-301

**Parti no**:

**İmalat Yeri**: Bahar Aydınlatma

**BAHAR AYDINLATMA**
Susuz Mah. İstanbul Yolu26. Km No:3/A
Yenimahalle / ANKARA
Web: baharaydinlatma.com.tr



## KULLANIM TALİMATI

Lütfen cihazı kullanmadan önce bu talimatları dikkatlice okuyun ve uygulamaya özen gösterin.

**1. Güvenlik Uyarıları**

*Elektriksel güvenlik:* Cihazın doğru çalışabilmesi için, cihazın bağlantısının doğru yapılması ve topraklama işlemlerinin yapılması gerekmektedir.
*Sadece belirtilen voltajda kullanın:* Cihazın belirtilen voltaj aralığında çalıştığından emin olun. Yanlış voltaj cihazın arızalanmasına neden olabilir.
*Yalnızca belirtilen aksesuarları kullanın:* Cihazın performansını etkilememesi için sadece üretici tarafından önerilen aksesuarları kullanın.

**2. Cihazı Hazırlama**

Cihazı kutusundan çıkarın ve içeriğin hasar görmediğinden emin olun. Herhangi bir hasar durumu varsa, cihazı kullanmayın ve yetkili servise başvurun.
Cihazın kurulumunu yapmadan önce çevredeki tüm alanın kuru ve temiz olduğundan emin olun.
Cihazın kurulum bölgesinin yeterli havalandırmaya sahip olduğundan emin olun.

**3. Cihazı Kullanma**

*Güç açma:* Cihazı kullanmaya başlamak için ana güç düğmesini açın. LED ışıklar cihazın çalışmaya başladığını gösterecektir.
*Ayarlar:* Cihazın üzerindeki ayar düğmeleri veya ekranı aracılığıyla istediğiniz parametreleri seçin. Detaylı kullanım için cihazın kullanım panelindeki simgeleri takip edin.
*Çalışma sırasında dikkat edilmesi gerekenler:* Cihaz çalışırken çevresindeki sıcaklık artabilir. Bu nedenle cihazın üzerini örtmemeye ve havalandırma alanlarını engellemamaya dikkat edin.

**4. Bakım ve Temizlik**

*Düzenli temizlik:* Cihazın düzgün çalışabilmesi için düzenli olarak temizlenmesi gerekmektedir. Temizlik için yumuşak, tüy bırakmayan bir bez kullanın. Elektriksel bileşenlere zarar vermemek için temizlik sırasında cihazı kapalı tutun.
*Reflektör ve lens temizliği:* Reflektör ve lenslerin üzerinde kir ve toz birikmesini engellemek için, temizleme sıvısı ve yumuşak bir bezle düzenli olarak temizleyin.

**5. Arıza Giderme**

*Cihaz çalışmıyor:* Cihazın güç kaynağını ve bağlantılarını kontrol edin. Ayrıca, sigorta veya devre kesicinin kapalı olduğundan emin olun.
*Düşük performans:* Eğer cihaz istenilen performansı göstermiyorsa, filtrelerin temiz olduğundan ve cihazın havalandırma alanının engellenmediğinden emin olun.

**6. Garanti ve Destek**

Ürününüz, garanti süresi boyunca üretici tarafından temin edilen destekle korunmaktadır.

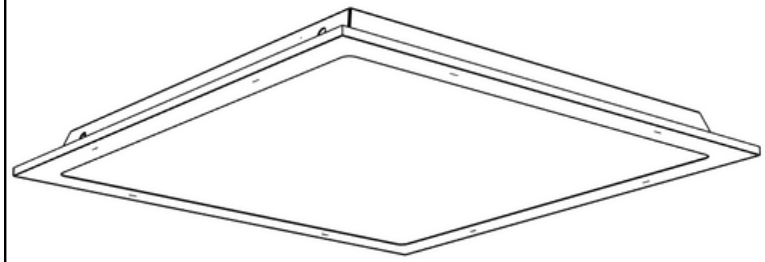

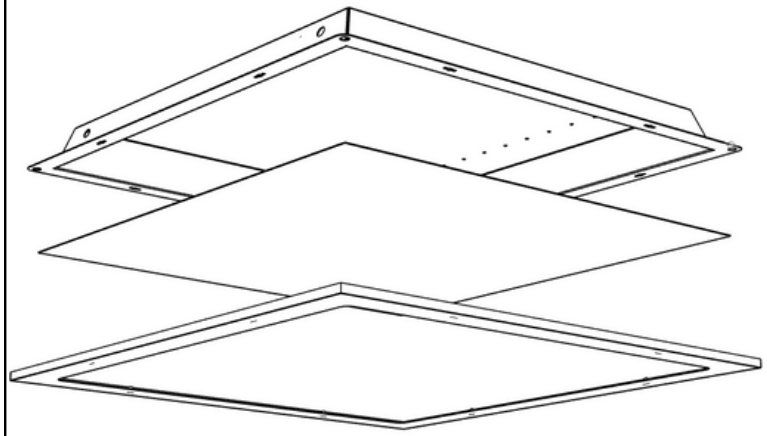

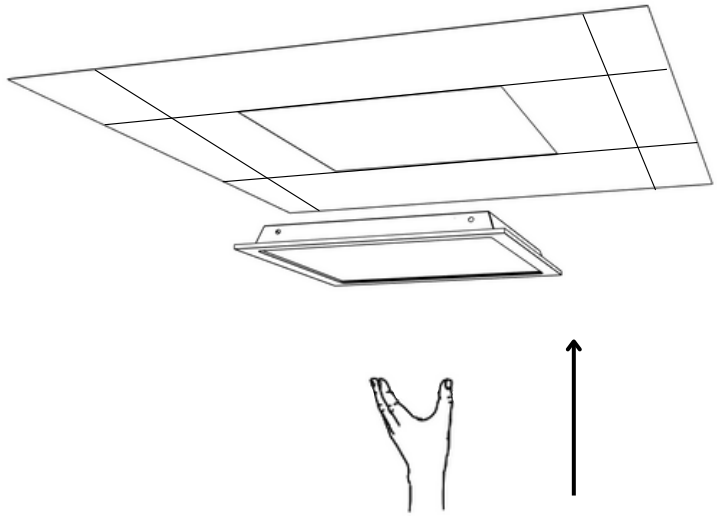

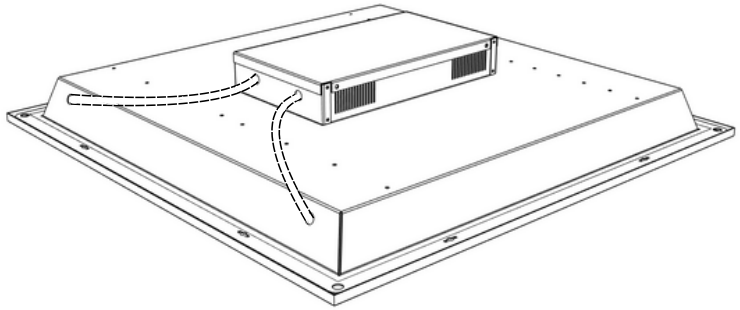

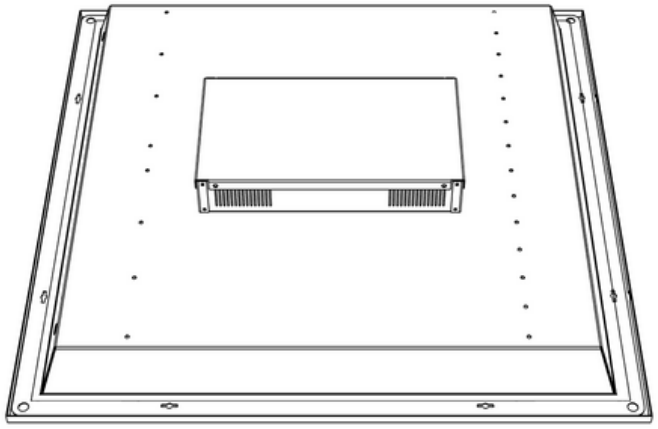

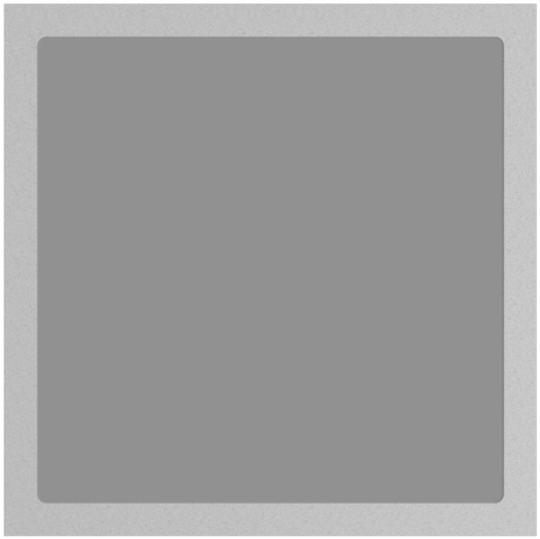

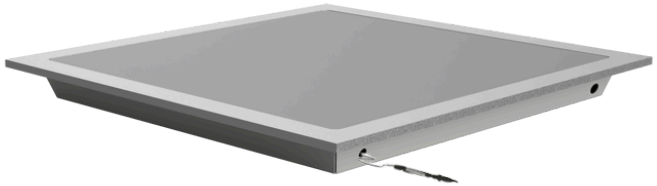

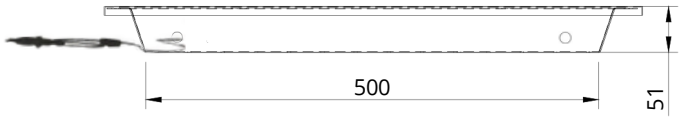


DLED

Daylight Enviromental LED

